REDMOND

EN	RJ-M901 Stainless Steel Juicer	Instruction for use
RU	RJ-M901 Соковыжималка из нержавеющей стали	Инструкция по применению
DE	RJ-M901 Entsafter aus rostfreiem stahl	Gebrauchsanweisung
FR	RJ-M901 Presse-fruits en acier inoxydable	Mode d`emploi
IT	RJ-M901 Spremifrutta in acciaio inossidabile	Manuale d` uso

EN: For your own safety read these instructions carefully before using the appliances.

RU: В целях Вашей собственной безопастности, перед использованием изделия внимательно прочитайте настоящую инструкцию.

DE: Wegen eigener Sicherheit lesen Sie aufmerksam diese Gebrauchsanweisung vor dem Gebrauch der Anlage.

FR: Avant que vous utiliser cet appareil, lisez bien ce mode d`emploi pour votre sécurité.

IT: Per garantire la sicurezza personale raccomandiamo leggere attentamente il presente Manuale, ancora prima dell`uso dell`apparecchio elettrodomestico.

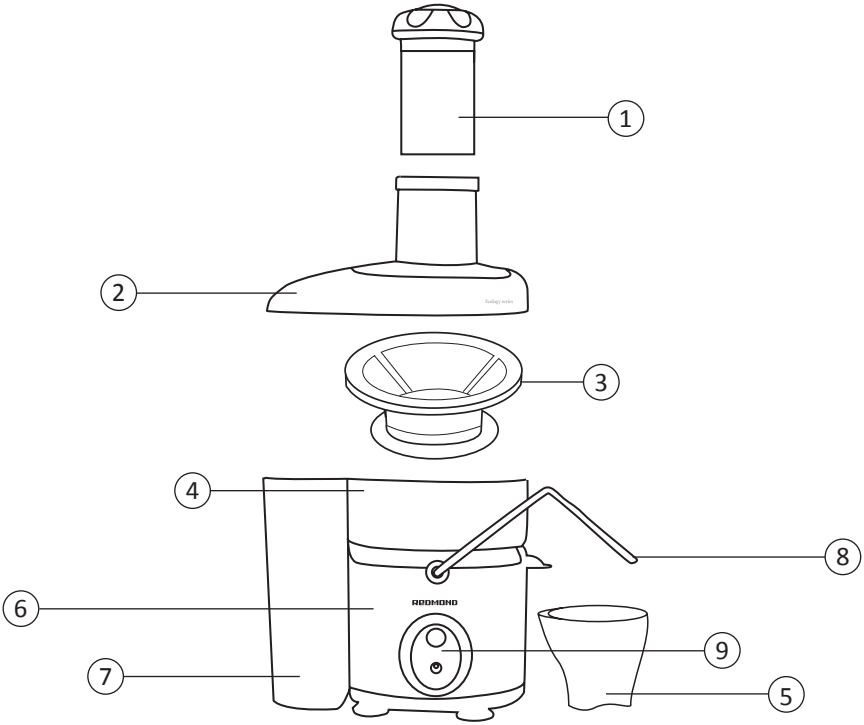

RU

1. Толкатель
2. Прозрачная крышка
3. Сетчатый фильтр
4. Контейнер для сока
5. Емкость для сока
6. Корпус
7. Контейнер для мякоти
8. Фиксатор крышки
9. Панель управления

EN

1. Pusher
2. Transparent lid
3. Filter
4. Juice container
5. Cup
6. Body
7. Pulp container
8. Lock
9. Control panel

DE

1. Fruchtschieber
2. Deckel, transparent
3. Filter
4. Saftbehälter
5. Safttasse
6. Gehäuse
7. Fruchtfleischbehälter
8. Arretierungen
9. Panel

FR

1. Propulseur
2. Couvercle
3. Filtre
4. Récipient à jus
5. Tasse
6. Corps
7. Récipient à pulpe
8. Fxateur
9. Platine de commande

IT

1. Spintore
2. Coperchio
3. Filtro
4. Contenitore per il succo
5. Tazza
6. Corpo
7. Contenitore per la polpa
8. Fermo
9. Quadro di comando

Уважаемый покупатель!

Благодарим Вас за то, что вы отдали свое предпочтение бытовой электротехнике компании REDMOND. REDMOND – это качество, надежность и внимательное отношение к клиентам. Мы надеемся, что в будущем Вы будете выбирать изделия нашей фирмы, и марка REDMOND станет преобладать среди Вашей бытовой техники.

ПРАВИЛА БЕЗОПАСНОСТИ

- Электрические приборы потенциально опасны в работе, поэтому перед их использованием необходимо внимательно ознакомиться с инструкцией по эксплуатации.
- Данный бытовой электроприбор предназначен только для использования его в целях, описанных в данном руководстве.
- Данный электроприбор допускается подключать к розетке электрической сети с напряжением, указанным на наклейке прибора.
- Дети не в состоянии правильно оценить связанный с электрическими приборами риск, поэтому они не должны самостоятельно пользоваться ими.
- Следите за тем, чтобы электрошнур не перекручивался и не прикасался к горячим поверхностям.
- Не используйте электрические розетки, не предназначенные для бытовых целей.
- В случае обнаружения явного повреждения электроприбора или электрического шнура, обратитесь к специалисту-электрику. Ремонт электрических приборов может производиться только квалифицированным специалистом, выполнение самостоятельного ремонта может привести к нанесению ущерба или несчастному случаю.

ПРАВИЛА РАБОТЫ С СОКОВЫЖИМАЛКОЙ

- Никогда не разбирайте соковыжималку, если она подключена к электросети
- Не пользуйтесь соковыжималкой на открытом воздухе вне помещения.
- Не используйте принадлежности, не входящие в комплект поставки
- Будьте осторожны при обращении с металлическими частями, они очень острые.
- Запрещается проталкивать продукты пальцами. Если кусочки фруктов застряли в приемной горловине, воспользуйтесь толкателем, если это не помогло, выключите и отключите прибор от электросети, разберите его и прочистите забившиеся места.
- Не перегружайте прибор продуктами.
- Каждый раз после окончания работы обязательно выключайте устройство.

ПЕРЕД НАЧАЛОМ ИСПОЛЬЗОВАНИЯ

- Внимание! Перед первым включением внимательно ознакомьтесь с инструкцией по эксплуатации.
- Удалите упаковку и рекламные наклейки.
- Полностью размотайте сетевой шнур.
- Тщательно вымойте части, которые будут соприкасаться с продуктами и просушите
- Попрактикуйтесь в сборке и разборке соковыжималки перед началом работы.

СБОРКА

- Установите контейнер для мякоти на основании.
- Установите сепаратор на корпус электродвигателя и прижмите обеими руками до щелчка.
- Установите сетчатый фильтр и проворачивайте по часовой стрелке, пока он не встанет на место.
- Установите прозрачную крышку и застегните фиксатор
- Подключите прибор к электросети

РАБОТА

- Соковыжималка оснащена системой безопасности, которая автоматически блокирует двигатель при неправильно закрытой крышке.

РУССКИЙ

- Перед началом работы убедитесь, что прибор включен, а крышка надежно зафиксирована.
- Тщательно вымойте овощи /фрукты. Удалите толстую твердую кожуру и косточки. Порежье на мелкие кусочки, которые легко бы проходили в загрузочную горловину. Овощи и фрукты мелкого размера (не более 7 см в диаметре) нет необходимости разрезать на мелкие кусочки.
- Подставьте стакан для сока под слив.
- Включите соковыжималку.
- Загрузите подготовленные овощи/фрукты в соковыжималку, слегка придавливая их толкателем.

Ни в коем случае не делайте это пальцами или посторонними предметами.

- Загружайте продукты только при работающем двигателе.

– Импульсный режим: используется для не продолжительной работы соковыжималки.
Соковыжималка будет работать, пока вы будете механически удерживать регулятор в этом режиме.
– Скорость 1: для мягких продуктов (ягоды, груши, помидоры, тыква, огурцы и т.п.)
– Скорость 2: для жестких продуктов (картофель, яблоки, свекла, ананасы, кабачки, шпинат, лук-порей и т.п.)

- Когда оба контейнера наполнятся, выключите соковыжималку и освободите емкости.

ВНИМАНИЕ: Соковыжималка не предназначена для получения соков из кокосов и других твердых фруктов и овощей.

- По окончании работы выключите соковыжималку из сети.

ВНИМАНИЕ: Максимально допустимое время непрерывной работы соковыжималки – не более 1 минуты с перерывом не менее 2 минут.

ЧИСТКА

- Отключите прибор от сети.
- Вымойте все съемные части теплой водой с мылом. Отверстия с фильтром удобнее промывать с обратной стороны. Не используйте для этого посудомоечную машину.
- Не используйте для чистки металлические щетки, абразивные моющие средства или шкуру.
- Не погружайте корпус в воду.
- При первых признаках неисправности или износа сетчатый фильтр следует заменить.

ХРАНЕНИЕ

- Храните вымытую и высушенную соковыжималку в сборном виде в сухом месте.

ТЕХНИЧЕСКИЕ ХАРАКТЕРИСТИКИ

Напряжение питания:	220–240 В;
Потребляемая мощность:	800 Вт.

ГАРАНТИЙНЫЕ ОБЯЗАТЕЛЬСТВА

На данное изделие предоставляется гарантия 1 год со дня продажи. Гарантия распространяется на дефекты материала и недостатки при изготовлении. В рамках настоящей гарантии изготовитель обязуется отремонтировать или заменить любую деталь, которая была признана неисправной, при условии отправки изделия в адрес продавца. Настоящая гарантия признается лишь в том случае, если изделие применялось в соответствии с данной инструкцией, в него не были внесены изменения, оно не ремонтировалось и не разбиралось не уполномоченными на то специалистами, или не было повреждено в результате неправильного обращения с ним. Данная гарантия не распространяется на естественный износ изделия, а также на хрупкие детали, такие как керамические компоненты, лампочки и т.п. При возвращении изделия в рамках гарантийного срока приложите гарантийный талон и квитанцию о покупке.

Dear Customer!

Thank you for preferring the domestic electric appliance manufactured by REDMOND.
REDMOND means quality, reliability and thoughtful attitude towards our clients.
We hope that you will select products of our firm in future, and the brand REDMOND will become predominant among your domestic appliances.

SAFETY RULES

- Electric appliances are potentially dangerous during operation, so examine the operating instruction thoroughly before using them.
- This electric appliance is intended only for domestic use and for purposes described in this manual.
- This electric appliance must be connected to the electric outlet with the voltage specified on the sticker pasted on the Juicer.
- Children are not able to assess correctly the risk involved in electric appliances, so they must not use such appliances on their own.
- Take care that the power cord is not twisted and does not contact hot surfaces.
- Do not use electric outlets not intended for domestic purposes.
- In case you detect any obvious damage of the Juicer or the power cord, contact a qualified electrician. Only a skilled specialist can repair electric appliances, and performing repair on one's own can result in a damage or an accident.

RULES OF WORK WITH THE JUICER

- Never disassemble the juicer if it connected to the electric mains.
- Do not use the juicer outdoors, in the open air.
- Do not use any accessories not included in the delivered set.
- Be careful when handling metal parts, they are very sharp.
- It is prohibited to push products being squeezed with one's fingers. If fruit pieces got stuck in the receiving neck, use the pusher; if this does not help the situation, switch off the juicer, disconnect it from the mains, disassemble and clean the blocked places.
- Do not overload the juicer with products.
- Every time on completion of work, be certain to switch off the device.
- Maximum allowable time of continuous work is 1 minute; the interval before restart ing must be at least 2 minutes.

BEFORE THE FIRST USE

- Attention! Before the first turn-on, examine the operating instruction carefully.
- Remove the packing and the advertising stickers.
- Uncoil the power cord completely.
- Wash thoroughly and dry the parts that will contact food products.
- During the first use of the juicer, smoke and technical smells are possible which will disappear in further use.
- Practise assembly/disassembly of the Juicer before starting the use.

THE USE OF THE JUICER

- Mount the juice container on the body.
- Mount the screen filter and press it with both hands until a click.
- Mount the pulp container.
- Mount the cover and lock the retainer.
- Place a vessel for juice under the juice discharge beak.
- Connect the juicer to the electric outlet.

ENGLISH

- The Juicer is equipped with a safety system that automatically blocks the motor if the cover is not closed properly.
- Before starting the work, make sure that the device is connected to the electric outlet and the cover is fixed reliably.
- Wash vegetables/fruit thoroughly. Remove thick hard peel and stones. Cut to small pieces that can easily enter the loading neck. There is no need to cut to pieces small-size (not more than 7 cm in diameter) vegetable or fruit.
- Switch on the Juicer and select suitable speed:
  – The device can be controlled manually. As the “Pulse” button is pressed and held in this position, the juicer passes to the working mode.
  – Speed 1: for soft products (tomatoes, pears, strawberries, oranges, plums, grapefruits, lemons, grapes, onions, cucumbers, garlic)
  – Speed 2: for tough products (artichokes, carrots, apples, pepper, beetroots, potatoes, pineapples, marrows, celeries, spinach, dill, leek)
- Load prepared vegetables/fruit into the juicer pushing them slightly with the pusher. Never do that with your fingers or foreign objects.
- Load products only while the motor is operating.
- The Juicer is equipped with overheating protection. If temperature reaches the maximum allowable level, automatic turn-off takes place. After the motor cools down, the Juicer is ready for work again.

ATTENTION: The Juicer is not intended for preparing juices from bananas, apricots, mangoes, papayas. Do not use the Juicer for preparing juices from coconuts and other hard fruit and vegetables.

CLEANING

- Disconnect the device from the mains.
- Wash all detachable parts with warm water and soap. It is more convenient to wash screened openings from the reverse side. Do not use a dishwasher.
- For better work of the Juicer, clean the filter after every use.
- Do not use metal brushes of abrasive cleansers for cleaning.
- Do not place the body under water spray, do not immerse it in water. Wipe the body with damp cloth.
- The screen filter must be replaced as the first signs of a failure or wear appear.

STORAGE

- Keep the washed and dried Juicer assembled, in a dry place.

SPECIFICATION

Supply voltage: 220–240 V;
Power consumption: 800 W.

GUARANTEE

The period of guarantee for the product is 1 year from the selling date. The guarantee covers defects of material and workmanship. Under the present guarantee, the manufacturer undertakes to repair or replace any part recognized as faulty on condition that the product is sent to the seller. The present guarantee shall be valid only in case the product was used in compliance with this instruction, no modifications were made to it, it was not repaired or disassembled by unauthorized persons, or was not damaged due to improper handling. This guarantee does not cover natural wear as well as brittle objects such as ceramic components, lamps, etc. If the product is returned within the period of guarantee, attach the guarantee coupon and the sale receipt.

Sehr geehrter Käufer!

Wir bedanken uns bei Ihnen dafür, dass Sie den Vorzug der Haushaltselektrotechnik der Firma REDMOND gegeben haben. REDMOND das ist die Qualität, die Zuverlässigkeit und das aufmerksame Verhalten gegenüber unseren Kunden. Wir hoffen, dass Sie in der Zukunft die Erzeugnisse unserer Firma wählen werden, und die Marke REDMOND bei Ihrer Haushaltstechnik vorherrschen wird.

SICHERHEITSVORSCHRIFTEN

- Die elektrische Geräte sind beim Betrieb potentiell gefährlich, deshalb muss man vor dem Gebrauch die Bedienungsanleitung aufmerksam durchlesen.
- Dieses elektrische Haushaltsgerät ist nur für den Haushaltsgebrauch und für die Zwecke, die in dieser Anleitung beschrieben sind, vorgesehen.
- Dieses elektrische Gerät darf an die Steckdose des Stromversorgungsnetzes mit der Spannung ang eschlossen werden, die auf dem Aufkleber am Gerät angegeben ist.
- Die Kinder sind nicht in der Lage das mit den elektrischen Geräten verbundene Risiko richtig einzus chätzen, deshalb dürfen sie nicht das Gerät selbständig benutzen.
- Beachten Sie, dass das elektrische Kabel sich nicht verdreht und die heißen Oberflächen nicht berührt.
- Benutzen Sie keine elektrischen Steckdosen, die für die Haushaltszwecke nicht vorgesehen sind.
- Beim Feststellen der Beschädigung des Elektrogerätes oder des elektrischen Kabels, wenden Sie sich nur an den Fachmann-Elektriker. Die Reparatur der elektrischen Geräte kann nur vom qualifizierten Fachmann ausgeführt werden, und die selbständige Reparatur kann zum Schaden oder zum Unfall führen.

BETRIEBSREGELN FÜR DEN SAFTPRESSE

- Bauen Sie die Saftpresse nie ab, wenn sie an den Stromnetz angeschlossen ist.
- Die Saftpresse darf außerhalb des Raumes im Freien nicht benutzt werden.
- Benutzen Sie kein Zubehör, das nicht zum Lieferumfang gehört.
- Seien Sie vorsichtig beim Umgang mit den Metallteilen, weil sie sehr scharf sind.
- Es ist verboten die Produkte mit den Fingern durchzustoßen. Sind die Früchtenstücke im Einfülltrichter steckengeblieben, so benutzen Sie den Stößel. Wird das nicht helfen, so schalten Sie das Gerät aus, trennen Sie es vom Stromnetz ab, bauen Sie es ab und reinigen die verstopften Stellen.
- Man darf keine Überlastung des Gerätes mit den Produkten zulassen.
- Nach der Beendigung der Arbeit schalten Sie unbedingt das Gerät aus.
- Maximal zulässige Zeit des Dauerbetriebes – 1 Minute mit der Pause zwischen den Einschaltungen mindestens 2 Minuten.

VOR DER BENUTZUNG

- Achtung! Vor der Ersteinschaltung lesen Sie die Bedienungsanleitung aufmerksam durch.
- Entfernen Sie die Verpackung und die Werbungsaufkleber.
- Wickeln Sie voll den Netzkabel ab.
- Waschen Sie sorgfältig die Teile, die in Berührung mit den Lebensmitteln kommen werden, und trocknen sie ab.
- Bei der Erstbenutzung der Saftpresse sind die Rauchentwicklung und technische Gerüche möglich, die bei der weiteren Benutzung verschwinden werden.
- Vor dem Betrieb üben Sie sich beim Zusammen- und Ausbau der Saftpresse.

ZUSAMMENBAU UND BENUTZUNG

- Stellen Sie den Saftbehälter auf das Gehäuse auf.
- Stellen Sie den Siebfilter auf und drücken ihn mit den beiden Händen bis zum Knack.
- Stellen Sie den Fruchtfleischbehälter auf.
- Stellen Sie den Deckel auf und befestigen Sie ihn mit dem Fixierelement.
- Stellen Sie die Safttasse unter die Nase für den Saftablauf.

DEUTSCH

- Schließen Sie das Gerät zum elektrischen Netz an.
- Die Saftpresse ist mit dem Sicherungssystem ausgestattet, das den Motor beim nicht richtig geschlossenem Deckel automatisch blockiert.
- Vor dem Betrieb überzeugen Sie sich, dass das Gerät eingeschaltet und der Deckel sicher fixiert ist.
- Waschen Sie sorgfältig Früchte oder Gemüse. Entfernen Sie dicke harte Schale und Steine. Schneiden Sie diese auf kleine Stücke, die leicht durch den Beschickungstrichter durchgehen. Es ist nicht notwendig Früchte und Gemüse von kleiner Größe (höchstens 7 cm Durchmesser) auf kleine Stücke zu schneiden.
- Schalten Sie die Saftpresse ein und wählen die passende Geschwindigkeit:
  – Im Gerät ist die Möglichkeit der Handsteuerung vorgesehen. Beim Drücken und Halten der Taste „Pulse“ geht die Saftpresse in den Arbeitsmodus über.
  – Geschwindigkeit 1: für die weiche Produkte (Tomaten, Birnen, Erdbeeren, Orangen, Pflaumen, Grapefruit, Zitronen, Weintrauben, Zwiebel, Gurken, Knoblauch)
  – Geschwindigkeit 2: für die harte Produkte (Artischocke, Mohrrübe, Äpfel, Paprika, rote Rübe, Kartoffel, Ananasen, Melonenkürbis, Sellerie, Spinat, Dill, Porree)
- Beschicken Sie die vorbereiteten Früchte und Gemüse mit leichtem Drücken mit Hilfe des Stößels in die Saftpresse. Auf keinem Fall machen Sie das mit den Fingern oder mit den anderen Gegenständen.
- Beschicken Sie die Produkte nur bei arbeitenden Motor.
- Die Saftpresse ist mit dem Überhitzungsschutz ausgestattet. Wird die Temperatur die maximal zulässige Höhe erreichen, so entsteht die automatische Abschaltung. Nachdem der Motor abgekühlt ist, ist die Saftpresse wieder einsatzbereit.

ACHTUNG: Die Saftpresse ist für die Zubereitung der Säfte aus Bananen, Aprikosen, Mango, Papaya nicht vorgesehen. Die Saftpresse darf für die Zubereitung der Säfte aus Kokosnüssen und anderen harten Früchten und Gemüse benutzt werden.

REINIGEN

- Schalten Sie das Gerät vom Netz ab.
- Waschen Sie alle abnehmbare Teile mit dem warmen Seifenwasser. Die Öffnungen mit dem Filter ist es bequemer von der Rückseite zu waschen. Benutzen Sie dafür keine Geschirrspülmaschine.
- Für die bessere Arbeit der Saftpresse ist es notwendig den Filter nach jeder Benutzung zu reinigen.
- Benutzen Sie für das Reinigen keine Metallbürsten und keine waschaktive Schleifmittel.
- Stellen Sie das Gehäuse nicht unter den Spülstrahl, tauchen Sie es nicht in das Wasser. Wischen Sie das Gehäuse mit dem Nasstuch aus.
- Bei den ersten Merkmalen der Störungen oder des Verschleißes soll der Siebfilter ersetzt werden.

TECHNISCHE DATEN

Speisespannung:	220–240 V;
Leistungsverbrauch:	800 W.

GARANTIEVERPFLICHTUNGEN

Für dieses Gerät wird die Garantie für 1 Jahr vom Datum des Verkaufes gewährt. Die Garantie erstreckt sich auf die Defekte des Materials und die Mängel bei der Herstellung. Im Rahmen der vorliegenden Garantie verpflichtet sich der Hersteller, einen beliebigen Teil, der als defekt anerkannt war, unter Voraussetzung zu reparieren oder zu ersetzen, dass das Gerät an den Verkäufer geliefert wird. Diese Garantie wird nur dann anerkannt, wenn das Erzeugnis entsprechend der vorliegenden Anleitung benutzt wurde, wenn keine Änderungen im Gerät vorgenommen wurden, wenn es nicht von den unbevollmächtigten Spezialisten repariert und ausgebaut, oder infolge der falschen Bedienung nicht beschädigt wurde. Diese Garantie erstreckt sich nicht auf den natürlichen Verschleiß des Erzeugnisses, sowie auf die brüchige Gegenstände, wie keramische Komponenten, Lampen usw. Bei der Rücksendung des Erzeugnisses im Rahmen der Garantiefrist legen Sie den Garantieschein und die Kaufquittung bei.

Cher acheteur !

Nous vous remercions d'avoir choisi ce produit REDMOND.
REDMOND c'est la qualité, la fiabilité et une attitude prévenante envers nos clients. Nous espérons que dans l'avenir vous arrêterez votre choix à nos produits et la marque de REDMOND aura prédominé parmi vos appareils ménagers.

CONSEILS DE SÉCURITÉ

- Les appareils électriques sont potentiellement dangereux, ainsi avant leur utilisation il est indispens able de lire attentivement le mode d'emploi.
- Cet appareil électroménager est destiné exclusivement à l'utilisation dans les buts décrits dans ce mode d'emploi.
- Cet appareil électrique doit être branché sur une prise de courant à la tension indiquée sur l'autocollant de l'appareil.
- Les enfants ne sont pas en mesure d'évaluer correctement le risque lié aux appareils électriques, pour cette raisons ils ne doivent pas les manipuler seuls.
- Veillez à ce que le câble électrique ne soit pas tordu et qu'il ne touche pas des surfaces chaudes.
- N'utilisez pas des prises du courant non destinées à l'utilisation ménagère.
- Si l'appareil électrique présente des détériorations visibles ou la câble d'alimentation est endommagée, adressez-vous à un électricien agréé. Les appareils électriques ne peuvent être réparés que par un professionnel, le dépannage effectué par vous-même peut provoquer les dégâts matériels ou les accidents.

RÈGLES D'EMPLOI DU PRESSE-FRUITS

- Ne démontez jamais le presse-fruits lorsqu'il est raccordé au réseau.
- N'utilisez pas le presse-fruits dehors sans abri.
- N'utilisez que les accessoires d'origine.
- Manipulez les parties métal avec précaution, elles sont extrêmement coupantes.
- Il est interdit d'utiliser les doigts pour guider les produits dans la cheminée. Si les morceaux de fruits ont obstrué la cheminée utilisez le poussoir. Si elle reste toujours obstruée arrêtez l'appareil et débranchez, démontez-le et nettoyez les endroits engorgés.
- Ne surchargez pas l'appareil d'aliments.
- Débranchez obligatoirement l'appareil après chaque utilisation.
- Le temps de la marche continue maximum admissible : 1 minute avec un arrêt de 2 minutes avant la mise en marche suivante.

AVANT LA PREMIÈRE UTILISATION

- Attention ! Avant la première utilisation lire attentivement le mode d'emploi.
- Déballez l'appareil et enlevez les autocollants publicitaires.
- Déroulez complètement le cordon d'alimentation.
- Lavez soigneusement les parties qui seront en contact avec les produits, séchez.
- Durant la première utilisation du presse-fruits il peut se produire un dégagement de fumée et une odeur de nature technique. Ce phénomène disparaîtra à l'usage.
- Avant l'utilisation procédez à une série de montages – démontages pour en acquérir la pratique.

MONTAGE ET FONCTIONNEMENT

- Positionner le récipient à jus sur le bloc-moteur.
- Mettez en place le filtre à tamis, appuyez sur lui avec les deux mains jusqu'à la butée – clic audible.
- Positionner le récipient à pulpe.
- Mettez en place le couvercle et fermez le fixateur.
- Placez le récipient à jus au-dessous du bec verseur.
- Branchez l'appareil sur une prise.

FRANÇAIS

- Le presse-fruits est muni d'un dispositif de sûreté bloquant automatiquement le moteur lorsque le couvercle n'est pas verrouillé correctement.
- Avant l'utilisation assurez-vous que l'appareil est branché sur une prise et que le couvercle est cor rectement verrouillé.
- Lavez avec soins les légumes/fruits. Pelez-les et éliminez les noyaux. Coupez en petits morceaux qui passeront facilement par la cheminée de chargement. Des légumes et des fruits menus (de 7 cm de diamètre au maximum) ne sont pas à couper.
- Mettez en marche le presse-fruits et sélectionnez la vitesse désirée :
  – L'appareil est commandé manuellement. Pour mettre en marche appuyez sur la touche «Pulse» et maintenez la pression sur celle-ci.
  – Vitesse 1 : pour des produits mous (tomates, poires, fraise, oranges, prunes, pamplemousses, citrons, raisin, oignon, concombres, ail)
  – Vitesse 2 : pour des produits durs (artichauts, carotte, pommes, poivron, betterave, pommes de terre, ananas, courgettes, céleri, épinard, fenouil, poireau)
- Introduisez les légumes/fruits dans la cheminée et appuyez à l'aide du poussoir. Ne le faites jamais avec les doigts ni avec d'autres objets.
- N'introduisez les aliments que lorsque le moteur est en marche.
- Le presse-fruits est muni du dispositif de protection contre la surchauffe qui arrête automatiquement l'appareil quand la température maximale admissible est atteinte. Dès que le moteur refroidit le presse-fruits est prêt au service.

ATTENTION: Le presse-fruits n'est pas destiné à l'extraction des jus des bananes, des abricots, des mangues, des papayes. N'utilisez l'appareil pour presser le jus des cocos ou d'autres fruits et légumes dures.

RANGEMENT

- Le presse-fruits lavé et essuyé est à ranger dans un endroit sec.

NETTOYAGE

- Débranchez l'appareil.
- Lavez tous les accessoires avec de l'eau tiède et du savon. Les orifices à filtre se nettoient plus facilement du côté opposé. N'utilisez pour ça aucun lave-vaisselle.
- Pour un meilleur fonctionnement de l'appareil il est indispensable de nettoyer le filtre après chaque utilisation.
- N'utilisez pour le nettoyage ni les brosses en métal, ni détergents abrasifs.
- Ne mettez pas le bloc moteur dans l'eau ni sous l'eau courante. Essuyez le bloc moteur avec un chiffon humide.
- Si le filtre à tamis présente les traces de détérioration ou d'usure il doit être remplacé.

CARACTÉRISTIQUES TECHNIQUES

Tension d'alimentation :	220–240 V ;
Puissance absorbée :	800 W

GARANTIE

La garantie délivrée pour cet article fait 1 an à partir de la date de vente. La garantie couvre des défauts du matériel et des défauts de fabrication. Dans le cadre de la présente garantie le producteur s'engage à réparer ou à remplacer toute pièce reconnue défectueuse, sous condition que l'article soit envoyé à l'adresse du revendeur. La présente garantie n'est reconnue que si l'article a été utilisé en conformité avec le présent mode d'emploi, n'a pas subi de modifications, n'a pas été réparé ni démonté par des spécialistes non agréés ou s'il n'a pas été endommagé au résultat d'un emploi incorrect. La présente garantie ne couvre pas une usure naturelle ni des pièces fragiles telles que des pièces en céramique, ampoules, etc. non plus. En cas de renvoi de l'article pendant la période de garantie joignez la carte de garantie et le justificatif d'achat.

ITALIANO

Egregio Acquirente!

La ringraziamo per aver dato la Sua preferenza agli elettrodomestici della società REDMOND. REDMOND – è la qualità, affidabilità ed attenzione nei confronti della nostra clientela. Ci auguriamo che anche in futuro Lei possa scegliere i prodotti della nostra società e che il marchio REDMOND diventi predominante tra i Suoi elettrodomestici.

NORME DI SICUREZZA

- Gli elettrodomestici sono potenzialmente pericolosi, perciò prima di utilizzarli è necessario leggere attentamente il manuale d'uso.
- L'elettrodomestico in questione è destinato all'utilizzo esclusivamente ai fini descritti nel presente manuale.
- L'elettrodomestico in questione può essere collegato ad una presa di corrente elettrica con la tensione indicata sull'adesivo dell'elettrodomestico stesso.
- I bambini, non essendo in grado di valutare bene i pericoli legati agli elettrodomestici, non devono utilizzarli da soli.
- Fare attenzione a non attorcigliare il cavo elettrico ed a non metterlo in contatto con superfici calde.
- Non usare le prese elettriche non destinate ad un utilizzo domestico.
- Nel caso di verifica di un difetto evidente dell'elettrodomestico o del filo elettrico, rivolgersi ad un tecnico specializzato. La riparazione degli apparecchi elettrici può essere effettuata soltanto dal personale tecnico specializzato. La riparazione dell'apparecchio con propri sforzi potrebbe causare danni o infortuni.

NORME DI UTILIZZO DELLO SPREMIFRUTTA

- Non smontare mai lo spremifrutta quando è collegato alla rete elettrica.
- Non usare lo spremifrutta fuori ambienti chiusi (all'aperto).
- Non usare gli accessori che non fanno parte della fornitura.
- Fare attenzione lavorando con le parti meccaniche perché sono molto taglienti.
- è vietato spingere i prodotti alimentari con le dita. Se dei pezzettini di frutta si sono incastrati nella bocca di riempimento, usare lo spintore; se non si riesce, bisogna spegnere e riaccendere l'apparecchio dalla rete elettrica, smontarlo e pulire le zone intasate.
- Non sovraccaricare l'apparecchio con degli alimentari.
- Tutte le volte dopo aver finito il lavoro, è necessario spegnere l'apparecchio.
- Il tempo massimo ammissibile di funzionamento continuo è pari ad 1 minuto, con l'intervallo tra le accensioni di almeno 2 minuti.

PRIMA DI UTILIZZARE L'APPARECCHIO

- Attenzione! Prima di accendere l'apparecchio per la prima volta, leggere attentamente il presente manuale d'uso.
- Rimuovere l'imballaggio e gli adesivi pubblicitari.
- Srotolare completamente il cavo elettrico.
- Lavare accuratamente le parti che saranno in contatto con prodotti alimentari, ed asciugarle.
- Alla prima accensione dello spremifrutta si può verificare il fumo e gli odori tecnici che spariranno nel corso di ulteriore utilizzo.
- Conviene allenarsi a montare e smontare lo spremifrutta prima di iniziare il lavoro.

MONTAGGIO E UTILIZZO

- Installare sul corpo il contenitore per il succo.
- Installare il filtro a rete e premerlo con due mani fino allo scatto.
- Installare il contenitore per la polpa.
- Installare il coperchio ed agganciare il dispositivo di blocco.
- Mettere il recipiente per il succo sotto il becco di scarico del succo.
- Collegare l'apparecchio alla rete elettrica.

ITALIANO

- Lo spremifrutta è dotato di un sistema di sicurezza che blocca il motore automaticamente in caso di chiusura errata del coperchio.
- Prima di iniziare il lavoro controllare che l'apparecchio sia acceso e il coperchio sia fissato bene.
- Lavare accuratamente gli ortaggi/frutta. Eliminare la buccia grossa e dura ed i noccioli. Tagliare i frutti a piccoli pezzetti che passino facilmente attraverso la bocca di riempimento. Non c'è bisogno di tagliare a pezzetti gli ortaggi e la frutta di piccole dimensioni (diametro massimo 7 cm).
- Accendere lo spremifrutta e scegliere la velocità necessaria:
  – L'apparecchio prevede la possibilità di gestione manuale. Premendo e tenendo premuto il pulsante «Pulse», lo spremifrutta passa al regime di lavoro.
  – Velocità 1: per prodotti alimentari morbidi (pomodori, pere, fragole, arance, prugne, pompelmi, limoni, uva, cipolle, cetrioli, aglio)
  – Velocità 2: per prodotti alimentari duri (carciofi, carote, mele, peperoni, barbabietole, patate, ananas, zucchine, sedano, spinaci, aneto, porro)
- Caricare gli ortaggi/frutta preparati nello spremifrutta, premendoli leggermente con lo spintore. Non usare assolutamente le dita né oggetti estranei.
- Caricare i prodotti alimentari soltanto con il motore funzionante.
- Lo spremifrutta è dotato di una protezione contro il surriscaldamento. Se la temperatura dovesse rag giungere il livello massimo ammissibile, avviene lo spegnimento automatico. Dopo il raffreddamento del motore, lo spremifrutta sarà di nuovo pronto all'uso.

ATTENZIONE: Lo spremifrutta non è adatto a preparare il succo di banana, albicocca, mango, papaia. Non usare lo spremifrutta per preparare il succo di cocco ed altra frutta e ortaggi duri.

PULIZIA

- Scollegare l'apparecchio dalla rete elettrica.
- Lavare le parti smontabili con l'acqua saponosa. I fori con filtro sono più facili da lavare dal retro. Non usare la lavastoviglie per questa procedura.
- Per migliorare il funzionamento dello spremifrutta è necessario pulire i filtri dopo ogni utilizzo di esso.
- Non usare per la pulizia le spazzole metalliche o detergenti abrasivi.
- Non lasciare il corpo sotto un getto d'acqua e non immergerlo nell'acqua. Pulire il corpo con uno strac cio bagnato.
- Ai primi segni di guasto o di usura, il filtro a rete va sostituito.

STOCCAGGIO

- Conservare lo spremifrutta, dopo averlo lavato, asciugato e rimontato, in un luogo asciutto.

CARATTERISTICHE TECNICHE

Tensione di alimentazione elettrica:	220–240 V;
Potenza consumata:	800 W

GARANZIA

Per il presente prodotto viene rilasciata la garanzia di 1 anno valida a partire dal momento della vendita. La garanzia copre i difetti del materiale ed i difetti di fabbricazione. Secondo la presente garanzia, il produttore s'impegna ad effettuare la riparazione e la sostituzione di qualsiasi elemento risultante difettoso, a condizione di spedizione del prodotto al venditore. La presente garanzia viene riconosciuta solamente nel caso di utilizzo del prodotto conformemente al presente manuale d'uso, qualora non fossero state apportate modifiche al prodotto, lo stesso non fosse stato riparato o smontato dal personale non autorizzato, non fosse stato danneggiato nel caso dell'uso improprio. La presente garanzia non copre i casi di usura naturale del prodotto, nonché i componenti fragili, ad esempio elementi in ceramica, lampadine, ecc. Restituendo il prodotto durante il periodo di garanzia, allegate il tagliando di garanzia e la ricevuta d'acquisto.