РЕДМОНД

Шкаф духовой

OV2101



РУКОВОДСТВО ПО ЭКСПЛУАТАЦИИ

RUS 6
KAZ 11

Товар сертифицирован в соответствии с Федеральным законом «О техническом регулировании» и соответствует требованиям Технического регламента Таможенного союза ТР ТС 004/2011 «О безопасности низковольтного оборудования», Технического регламента Таможенного союза ТР ТС 020/2011 «Электромагнитная совместимость технических средств», Технического регламента Евразийского экономического союза «Об ограничении применения опасных веществ в изделиях электротехники и радиоэлектроники» ТР ЕАЭС 037/2016.

Изготовитель: «Чжухай ИнгЧжи Сервис кампани Лимитед», 51900, 100 Хуа Вей Роуд, Чиань Шань, Сян Чжоу Дистрикт, Чжухай Сити, Китай.

Импортер в России: ООО «ОРЛИС», 196627, г. Санкт-Петербург, вн. тер. г. поселок Шушары, ш. Московское, д. 179, к. 2, стр. 1.

© РЕДМОНД. Все права защищены. 2026
Воспроизведение, передача, распространение, перевод или другая переработка данного документа или любой его части без предварительного письменного разрешения правообладателя запрещены.

СОДЕРЖАНИЕ

МЕРЫ БЕЗОПАСНОСТИ 6
Технические характеристики 8
Комплектация 8
Устройство прибора 8
I. ПЕРЕД НАЧАЛОМ ЭКСПЛУАТАЦИИ 8
II. ЭКСПЛУАТАЦИЯ ПРИБОРА 8
Регулировка температуры 8
Выбор режима работы 8
Выбор времени приготовления 9
Использование решетки и противня 9
Использование вертела 9
Первое включение 9
Использование прибора 9
III. УХОД ЗА ПРИБОРОМ 9
Очистка прибора 9
Замена лампы подсветки рабочей камеры 10
Хранение и транспортировка 10
IV. ПЕРЕД ОБРАЩЕНИЕМ В СЕРВИС-ЦЕНТР 10
V. ГАРАНТИЙНЫЕ ОБЯЗАТЕЛЬСТВА 10

A1

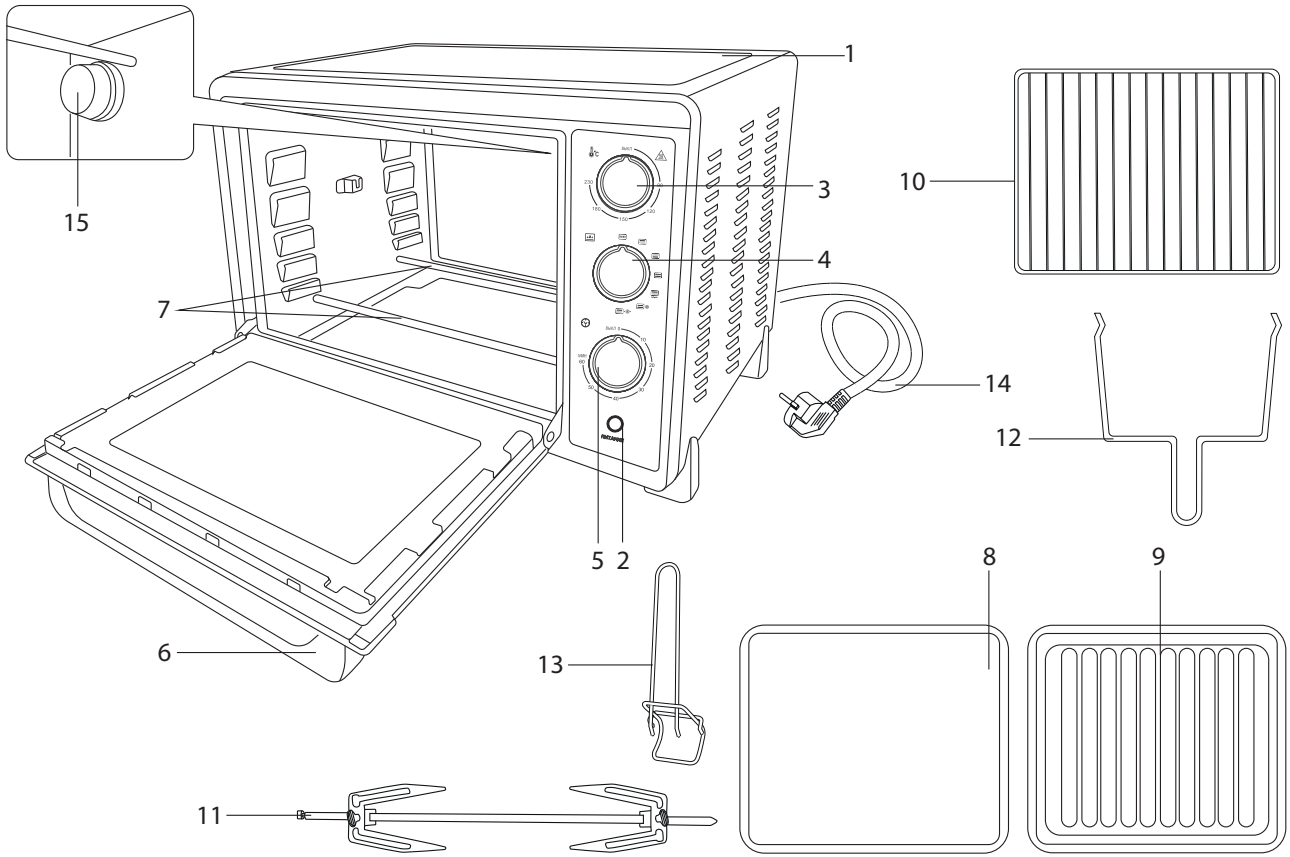

A2

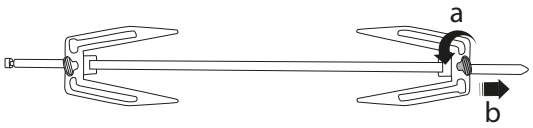

1

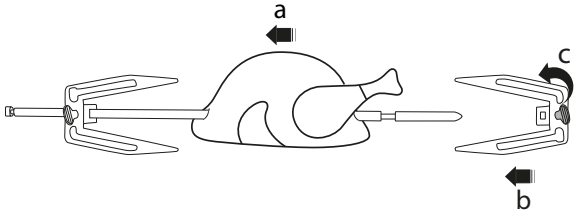

2

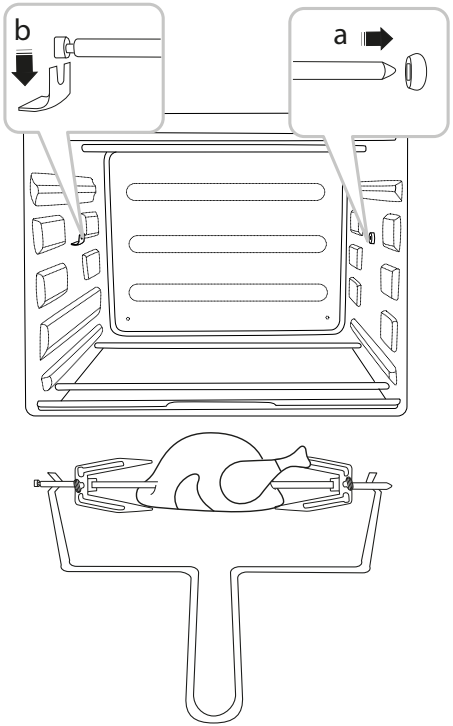

3

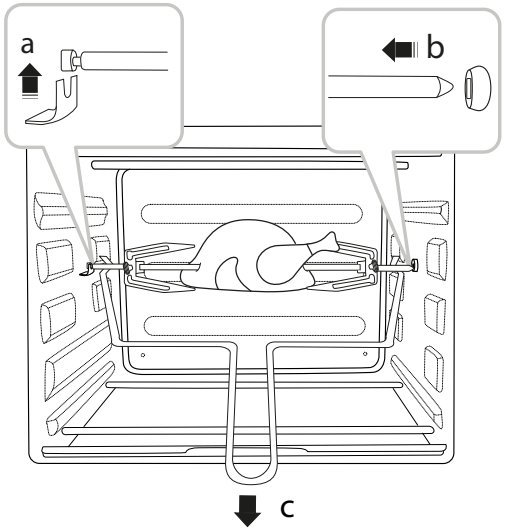

4

УВАЖАЕМЫЙ ПОКУПАТЕЛЬ!

Благодарим вас за то, что отдали предпочтение бытовой технике РЕДМОНД.

РЕДМОНД – это качество, надежность и неизменно внимательное отношение к потребностям клиентов. Надеемся, что вам понравится продукция компании и вы также будете выбирать наши изделия в будущем.

Шкаф духовой OV2101 – это современный многофункциональный прибор для приготовления пищи в домашних условиях.

Хотите узнать больше? Посетите наш сайт www.redmond.company.

Здесь вы найдете актуальную информацию о предлагаемой технике РЕДМОНД и ожидаемых новинках, сможете получить консультацию онлайн, а также заказать продукцию РЕДМОНД и оригинальные аксессуары к ней в нашем интернет-магазине.

Служба поддержки пользователей РЕДМОНД в России: 8-800-600-90-21 (звонок по России бесплатный).

⚠ *Прежде чем использовать данное изделие, внимательно прочитайте руководство по эксплуатации и сохраните его в качестве справочника. Правильное использование прибора значительно продлит срок его службы.*

Меры безопасности и инструкции, содержащиеся в данном руководстве, не охватывают все возможные ситуации, которые могут возникнуть в процессе эксплуатации прибора. При работе с устройством пользователь должен руководствоваться здравым смыслом, быть осторожным и внимательным.

МЕРЫ БЕЗОПАСНОСТИ

- Производитель не несет ответственности за повреждения, вызванные несоблюдением техники безопасности и правил эксплуатации изделия.
- Данный электроприбор представляет собой многофункциональное устройство для приготовления пищи в бытовых условиях и может применяться в квартирах, загородных домах или в других подобных условиях непромышленной эксплуатации. Промышленное или любое другое нецелевое использование устройства будет считаться нарушением условий надлежащей эксплуатации изделия. В этом случае производитель не несет ответственности за возможные последствия.
- Перед подключением устройства к электросети проверьте, совпадает ли ее напряжение с номинальным напряжением питания прибора (см. технические характеристики или заводскую табличку изделия).
- Используйте удлинитель, рассчитанный на потребляемую мощность прибора: несоответствие параметров может привести к короткому замыканию или возгоранию кабеля.
- Подключайте прибор только к розеткам, имеющим заземление, – это обязательное требование электробезопасности. Используя удлинитель, убедитесь, что он также имеет заземление.
- Выключайте прибор из розетки после использования, а также во время его очистки или перемещения. Извлекайте электрошнур сухими руками, удерживая его за штепсель, а не за провод.

STOP *ВНИМАНИЕ! При использовании прибор сильно нагревается. Опасайтесь прикосновения к нагревательным элементам внутри прибора. Используйте кухонные прихватки или рукавицы.*

- Используйте прибор только по назначению. Использование прибора в целях, отличающихся от указанных в данном руководстве, является нарушением правил эксплуатации.
- Не протягивайте шнур электропитания в дверных проемах или вблизи источников тепла. Следите за тем, чтобы электрошнур не перекручивался и не перегибался, не соприкасался с острыми предметами, углами и кромками мебели.

STOP *ПОМНИТЕ: случайное повреждение кабеля электропитания может привести к неполадкам, которые не соответствуют условиям гарантии, а также к поражению электротоком. При повреждении шнура питания его замену, во избежание опасно-*

сти, должен производить изготовитель, сервисная служба или аналогичный квалифицированный персонал.

- Не устанавливайте прибор на мягкую и нетермостойкую поверхность, не накрывайте его во время работы: это может привести к нарушению работы и поломке устройства.
- Для обеспечения нормальной вентиляции и отвода тепла оставляйте вокруг работающего прибора свободное пространство не менее 10 см со всех сторон.
- Прибор не должен оставаться без присмотра, пока он присоединен к сети электропитания.

STOP *ЗАПРЕЩАЕТСЯ погружать корпус прибора в воду!*

- Запрещена эксплуатация прибора во влажных помещениях и на открытом воздухе: попадание влаги внутрь корпуса устройства может привести к его серьезным повреждениям.
- Не допускайте соприкосновения работающего прибора с воспламеняющимися материалами, включая шторы, драпировки, занавески и т. п.
- Перед очисткой прибора убедитесь, что он отключен от электросети и полностью остыл. Строго следуйте инструкциям по очистке прибора.
- Старайтесь не допускать трещин и царапин. Если вы обнаружите трещины или царапины на поверхности крышки, исключите ее дальнейшее использование.

STOP *ВНИМАНИЕ! Доступные части могут сильно нагреваться при использовании прибора. Не допускайте близко детей.*

- Прибор не предназначен для использования лицами (включая детей) с пониженными физическими, психическими или умственными способностями или при отсутствии у них опыта или знаний, если они не находятся под контролем или не проинструктированы об использовании данного прибора лицом, ответственным за их безопасность. Дети должны находиться под присмотром для недопущения игры с прибором.
- Запрещены самостоятельный ремонт прибора или внесение изменений в его конструкцию. Ремонт прибора должен производиться исключительно специалистом авторизованного сервис-центра.
- Непрофессионально выполненная работа может привести к поломке прибора, травмам и повреждению имущества.

STOP *ВНИМАНИЕ! Запрещено использование прибора при любых неисправностях.*

ОСТОРОЖНО! Горячая поверхность!

Технические характеристики

Модель	OV2101
Напряжение	220–240 В, 50/60 Гц
Мощность	1500 Вт
Защита от поражения электротоком	класс I
Защита от перегрева	есть
Объем камеры	30 л
Выбор нагревательного элемента	верхний, нижний, верхний+нижний
Конвекция	есть
Таймер	есть
Гриль	есть
Количество программ	6
Максимальное время приготовления	60 минут
Регулировка температуры приготовления	90–230°С
Панель управления	электромеханическая
Подсветка рабочей камеры	есть
Мощность лампы накаливания	15 Вт
Тип лампы накаливания	E14, термостойкая 300°С
Сигнал об окончании приготовления	есть
Материал корпуса/дверцы	сталь/стекло
Материал нагревательного элемента	нержавеющая сталь
Длина электрошнура	0,9 м
Вес изделия без упаковки	6,4 кг
Габаритные размеры (Ш × В × Г)	470 × 327 × 384 мм

Комплектация

Духовой шкаф	1 шт.
Противень	1 шт.
Решетка для гриля	1 шт.
Ручка для снятия противня/решетки	1 шт.
Вертел	1 шт.
Ручка для снятия вертела	1 шт.
Поддон	1 шт.
Руководство по эксплуатации	1 шт.
Сервисная книжка	1 шт.

Производитель имеет право на внесение изменений в дизайн, комплектацию, а также в технические характеристики изделия в ходе совершенствования своей продукции без дополнительного уведомления об этих изменениях. В технических характеристиках допускается погрешность ±10%.

Устройство прибора (схема A1, стр. 4)

1. Корпус прибора
2. Индикатор включения нагрева
3. °C – регулятор установки температуры
4. – регулятор выбора режима приготовления
5. – регулятор включения и таймера
6. Ручка дверцы
7. Нагревательные элементы
8. Поддон
9. Противень
10. Решетка для гриля
11. Вертел
12. Ручка для снятия вертела
13. Ручка для снятия противня/решетки
14. Электрошнур
15. Лампа подсветки рабочей камеры

I. ПЕРЕД НАЧАЛОМ ИСПОЛЬЗОВАНИЯ

Аккуратно достаньте изделие и его комплектующие из коробки. Удалите все упаковочные материалы и рекламные наклейки.

Обязательно сохраните на месте предупреждающие наклейки, наклейки-указатели (при наличии) и табличку с серийным номером изделия на его корпусе!

После транспортировки или хранения при низких температурах необходимо выдержать прибор при комнатной температуре не менее 2 часов перед включением.

Полностью размотайте электрошнур. Протрите корпус изделия влажной тканью и дайте ему просохнуть. Установите прибор на твердую ровную сухую горизонтальную термостойкую поверхность.

Вымойте противень и решетку в горячей мыльной воде или в посудомоечной машине, тщательно высушите и установите в прибор.

II. ЭКСПЛУАТАЦИЯ ПРИБОРА

STOP *ВНИМАНИЕ! Доступные части могут сильно нагреваться при использовании прибора. Не допускайте близко детей.*

Регулировка температуры

Регулировка температуры в камере прибора осуществляется поворотом регулятора °C в пределах от 90 до 230°С.

Выбор режима работы

Положение регулятора определяет, какой режим работы будет включен:

1. ВЫКЛ – отключены все режимы работы.
2. – включен только верхний нагревательный элемент. Режим используется для поджаривания рыбы, стейков, мяса птицы, свиных отбивных и т. д.

3. — включен только нижний нагревательный элемент. Режим используется для выпечки тортов, пирогов, печенья и т. д.
4. — включены верхний и нижний нагревательные элементы. Режим используется для поджаривания хлеба, кексов, пиццы и т. д.
5. — включены верхний нагревательный элемент и вертел, режим «Гриль».
6. — включены верхний и нижний нагревательный элементы, режим «Конвекция».
7. — включены верхний нагревательный элемент и режим «Конвекция».

Выбор времени приготовления

Выбор времени приготовления осуществляется поворотом регулятора в пределах от 0 до 60 мин. При повороте ручки загорятся индикатор включения нагрева, освещение рабочей камеры, механический таймер начнет обратный отсчет времени. По истечении выбранного времени или при принудительном повороте ручки в положение ВЫКЛ прозвучит звуковой сигнал и нагрев выключится (погаснут индикатор включения нагрева и освещение рабочей камеры).

Для корректной работы таймера в диапазоне от 0 до 10 мин необходимо сначала установить значение времени более 20 мин, затем вернуть в положение значения от 0 до 10 мин.

Использование решетки и противня

Решетка и противень используются для размещения на них приготавливаемых продуктов.

- При выборе режима с включенным верхним нагревательным элементом решетку (противень) с продуктами следует располагать как можно ближе к верхнему нагревательному элементу, не касаясь его.
- При выборе режима с включенным нижним нагревательным элементом решетку (противень) с продуктами следует располагать как можно ближе к нижнему нагревательному элементу, не касаясь его.
- При выборе режимов с включенными нижним и верхним нагревательными элементами решетку (противень) с продуктами следует располагать в средней части камеры прибора. Всегда устанавливайте противень под решетку для защиты нижнего нагревательного элемента от загрязнений и стекающего жира.

ВНИМАНИЕ! Противень и решетка нагреваются во время работы, вынимайте их из рабочей камеры только при помощи специальной ручки, входящей в комплект. Ручка имеет большой зацеп для противня и малый зацеп для решетки.

Использование вертела

Вертел используется для равномерного обжаривания продуктов. Порядок закрепления продуктов на вертеле и его установка в духовой шкаф показаны на схеме A2, стр. 5.

Первое включение

1. Установите температуру 230°C с помощью регулятора .
2. Выберите режим нагрева камеры верхним и нижним нагревательными элементами с конвекцией, установив регулятор в положение .
3. Включите прибор поворотом регулятора , установив время 15 мин.
4. Дождитесь завершения работы прибора.
5. Прибор готов к дальнейшей эксплуатации.

На некоторые детали духового шкафа нанесено защитное покрытие, поэтому при первом включении может появиться небольшое количество дыма и посторонний запах. Это временное явление, которое совершенно безопасно для работы прибора и быстро исчезнет.

Использование прибора

1. Поворотом регулятора выберите необходимый режим работы.

Для достижения наилучших результатов в режимах нагрева и рекомендуется предварительно прогреть прибор в течение 15 минут при температуре 230°C.

2. Установите подходящую температуру приготовления поворотом регулятора .
3. Положите в духовой шкаф подготовленные продукты или установите вертел.
4. Подключите прибор к электросети.
5. Поворачивая регулятор , установите нужное время приготовления. Прибор включится. Во время приготовления вы можете наблюдать за процессом через смотровое окно дверцы прибора.
6. Когда истечет установленное время, прибор подаст звуковой сигнал и прекратит работу (погаснет индикатор включения нагрева).

Если вам нужно прервать процесс приготовления до завершения установленного времени, переведите регулятор в положение 0.

Если продукты не успели приготовиться, вы можете продолжить приготовление, установив дополнительное время поворотом регулятора .

7. По окончании приготовления переведите регулятор в положение 0 и откройте дверцу прибора, чтобы из нее вышел горячий воздух. Отключите прибор от электросети. Когда продукты немного остынут, достаньте их из прибора.
8. После остывания очистите поверхности прибора от жира и остатков продуктов.

III. УХОД ЗА ПРИБОРОМ

Перед очисткой прибора убедитесь, что он отключен от электросети и полностью остыл.

ЗАПРЕЩАЕТСЯ использовать при очистке прибора губки с абразивным покрытием, а также любые химически агрессивные или другие вещества, не рекомендованные для применения с предметами, контактирующими с пищей.

Поддон очищайте после каждого использования.

Очистка прибора

Внешние поверхности корпуса и стенки рабочей камеры протирайте чистой слегка влажной тканью. Удаляйте загрязнения на нагревательных элементах с помощью влажной ткани или

салфетки. Поддон, решетку и ручку для снятия противня/решетки мойте в посудомоечной машине или вручную теплой водой с применением мягкого моющего средства.

Не применяйте паровую чистку рабочей камеры.

Не используйте жесткие абразивные очистители или жесткие металлические скребки для чистки стекла дверцы мини-печи, так как они могут поцарапать поверхность, которая в результате может разбиться на осколки.

Не применяйте аэрозоли для очистки стекла.

Замена лампы подсветки рабочей камеры

ВНИМАНИЕ! Убедитесь, что прибор выключен, прежде чем проводить замену лампы, чтобы избежать опасности поражения электрическим током.

1. Отключите прибор от сети электропитания.
2. Отвинтите против часовой стрелки крышку лампы подсветки рабочей камеры, снимите крышку.
3. Выкрутите лампу накаливания из цоколя и замените на новую.
4. Установите крышку лампы подсветки рабочей камеры.

ВНИМАНИЕ! Устанавливайте лампы накаливания только соответствующие указанным в технических характеристиках, мощностью не более 20 Вт.

Хранение и транспортировка

Перед хранением и повторной эксплуатацией очистите и полностью просушите все части прибора. Храните прибор в сухом вентилируемом месте вдали от нагревательных приборов и попадания прямых солнечных лучей.

При транспортировке и хранении запрещается подвергать прибор механическим воздействиям, которые могут привести к повреждению прибора и/или нарушению целостности упаковки.

Необходимо беречь упаковку прибора от попадания воды и других жидкостей.

IV. ПЕРЕД ОБРАЩЕНИЕМ В СЕРВИС-ЦЕНТР

Неисправность	Возможные причины	Способ устранения
Нагревательные элементы не нагреваются, индикатор нагрева не горит	Прибор не подключен к сети	Подключите прибор к электросети
	Электророзетка неисправна	Подключите прибор к исправной розетке
Во время работы прибора появился посторонний запах	На некоторые части прибора нанесено защитное покрытие	Запах исчезнет после нескольких включений

В случае если неисправность устранить не удалось, обратитесь в авторизованный сервисный центр.

Запчасти для постгарантийного ремонта можно найти на сайте https://redmondsale.com/

V. ГАРАНТИЙНЫЕ ОБЯЗАТЕЛЬСТВА

Стандартная гарантия 1 год. Условия расширенной гарантии по ссылке: https://warranty.redmond.company/

В течение гарантийного периода изготовитель обязуется устранить путем ремонта, замены деталей или замены всего изделия любые заводские дефекты. Гарантия вступает в силу только в том случае, если дата покупки подтверждена печатью магазина и подписью продавца на оригинальном гарантийном талоне. Настоящая гарантия признается лишь в том случае, если изделие применялось в соответствии с руководством по эксплуатации, не ремонтировалось, не разбиралось и не было повреждено в результате неправильного обращения с ним, а также сохранена полная комплектность изделия. Данная гарантия не распространяется на естественный износ изделия и расходные материалы (лампочки и т. д.).

Срок службы изделия и срок действия гарантийных обязательств на него исчисляются со дня продажи или с даты изготовления изделия (в случае, если дату продажи определить невозможно).

Дату изготовления прибора можно найти в серийном номере, расположенном на идентификационной наклейке на корпусе изделия. Серийный номер состоит из 13 знаков. 4-й и 5-й знаки обозначают месяц, 6-й и 7-й — год выпуска устройства.

0	0	0	1	1	2	2	3	3	3	3	3	3

1 — месяц производства (01 — январь, 02 — февраль ... 12 — декабрь)
2 — год производства (21 — 2021 г., 22 — 2022 г. ... 30 — 2030 г.)
3 — серийный номер модели

Установленный производителем срок службы прибора составляет 3 года со дня его приобретения при условии, что эксплуатация изделия производится в соответствии с данным руководством и применимыми техническими стандартами.

Упаковку, руководство пользователя, а также сам прибор необходимо утилизировать в соответствии с местной программой по переработке отходов. После окончания срока службы не выбрасывайте прибор вместе с бытовыми отходами. Передайте его в специализированный пункт для дальнейшей утилизации. Проявите заботу об окружающей среде. Отходы, образующиеся при утилизации изделий, подлежат обязательному сбору с последующей утилизацией в установленном порядке и в соответствии с действующими требованиями и нормами отраслевой нормативной документации, в том числе в соответствии с СанПиН 2.1.7.1322-03 «Гигиенические требования к размещению и обезвреживанию отходов производства и потребления».

⚠ *Осы бұйымды пайдаланудың алдында оны пайдалану бойынша нұсқаулықты мұқият оқыңыз және анықтамалық ретінде сақтап қойыңыз. Аспапты дұрыс пайдалансаңыз, оның қызмет ету мерзімі көпке ұзарады.*

Бұл нұсқаулықтағы қауіпсіздік шаралары мен нұсқаулар құралды қолдану кезінде туындауы мүмкін барлық жағдайларды қамтымайды. Бұл құрылғымен жұмыс кезінде қолданушы ақылға сүйеніп, абай әрі мұқият болуы тиіс.

ҚАУІПСІЗДІК ШАРАЛАРЫ

- Қауіпсіздік техникасы талаптары мен бұйымды пайдалану ережелерін ұстанбаудан туындаған зақымдар үшін өндіруші жауапкершілікке тартылмайды.
- Бұл электр аспап тұрмыстық жағдайларда әзірлеуге арналған көпфункционалды құрылғы болып табылады және пәтерлерде, қала сыртындағы үйлерде немесе өнеркәсіптік емес пайдаланудың басқа жағдайларында қолданыла алады. Құрылғыны өнеркәсіптік немесе кез келген мақсатсыз пайдалану бұйымды тиісті түрде пайдалану шарттарын бұзу болып саналады. Бұл жағдайда өндіруші ықтимал салдарлар үшін жауап бермейді.
- Құрылғыны электр желіге қосудың алдында оның кернеуі аспап қоректенуінің номиналды кернеуіне сәйкес келетінін тексеріңіз (бұйымның техникалық сипаттамасын немесе зауыттық кестешесін қараңыз).
- Аспаптың тұтынылатын қуатына арналған ұзарт- қышты пайдаланыңыз – параметрлердің сәйкес келмеуі қысқа тұйықталуға немесе кабельдің тұтануына әкеліп соқтыруы мүмкін.
- Аспапты тек жерлендірілген розеткаға қосыңыз – бұл тоқ соғуға қарсы қорғаныстың міндетті талабы. Ұзартқышты пайдаланылғанда ол да жерлендірілгеніне көз жеткізіңіз.
- Аспапты қолданған соң, сонымен қатар оны тазалаған немесе тасымалдаған кезде розеткіден өшіріңіз. Электр бауын сымынан емес, штепселінен ұстап тұрып, құрғақ қолмен шығарыңыз.

STOP *НАЗАР АУДАРЫҢЫЗ! Пайдалану кезінде аспап қатты қызады.*

Аспаптың ішіндегі қызғыш элементтерге қол тигізуден абай болыңыз. Асханалық ұстағыштар немесе қолғаптарды пайдаланыңыз.

- Аспапты мақсаты бойынша ғана пайдаланыңыз. Аспапты осы нұсқаулықта көрсетілген мақсаттарынан бөгде мақсаттарда пайдалану ережелерін бұзу болып табылады.
- Электр қоректену бауын есіктен немесе жылу көздерінің қасында жүргізбеңіз. Электр бауы бұралмауын және бүгілмеуін, өткір заттарға, жиһаздың бұрыштары мен шеттеріне тимеуін байқаңыз.

STOP *ЕСТЕ САҚТАҢЫЗ: электр қоректену кабелін кездейсоқ зақымдасаңыз, кепілдік шарттарына сәйкес келмейтін ақауларға, сонымен қатар электр тоғының соғуына әкеліп соқтыруы мүмкін. Зақымданған электр бауы сервис-орталықта жылдам ауыстыруды талап етеді.*

- Жұмыс істейтін ыдысы бар құралды жұмсақ және жылуға төзімсіз бетке орнатпаңыз, жұмыс кезінде оның бетін жаппаңыз: бұл құрылғының қызып кетуіне және сынуына алып келуі мүмкін.
- Қалыпты желдету мен жылуды бұру үшін жұмыс жасап тұрған аспаптың жанынан, әрбір жағынан 10 см кем емес орын қалдырыңыз.
- Аспап электр қоректендіру көзіне қосылып тұрған кезде қараусыз қалмауы керек.

STOP *Аспап корпусын суға батыруға немесе су ағынына түсіруге ТЫЙЫМ САЛЫНАДЫ!*

- Аспапты ашық ауада пайдалануға тыйым салынады және ылғалдылығы жоғары орынжайларда. Заттардың түсуі оны қатты зақымдауы мүмкін.
- Аспап тез жанғыш заттардың жанында пайдаланбау керек, мысалы перде.
- Аспапты тазалаудың алдында ол электр желіден ажыратылғанына және толық суығанына көз жеткізіңіз. Аспапты тазалау бойынша нұсқаулықтарды қатаң ұстаныңыз.

- Жарықшақтар мен сызаттарға жол бермеуге тырысыңыз. Егер қақпақтың бетінде жарықшақтар мен сызаттар байқасаңыз, оны бұдан әрі пайдаланбаңыз.

STOP *НАЗАР АУДАРЫҢЫЗ! Қолжетімді бөліктер аспапты пайдалану кезінде қатты қызуы мүмкін. Балаларды жақын жібермеңіз.*

- Бұйым қауіпсіздігі үшін жауап беретін тұлғалардың байқауында болмаған балалардың, тиісті біліктілік пен тәжірибесі жоқ, сонымен қатар физикалық, сенсорлық, ақыл-ой қабілеттері шектелген адамдардың пайдалануына арналмаған. Балаларды қосылып тұрған аспаптың қасында қараусыз қалдырмаңыз.
- Аспапты өздігіңізбен жөндеуге немесе құрылымына өзгеріс енгізуге тыйым салынады. Қызмет көрсету және жөндеу бойынша барлық жұмыстарды авторландырылған сервис-орталық жасауы керек. Біліксіз жасалған жұмыс аспаптың бұзылуына, жарақат пен мүлік зақымдануына әкеліп соқтыруы мүмкін.

STOP *НАЗАР АУДАРЫҢЫЗ! Аспапты кез келген ақау болғанда пайдалануға тыйым салынады.*

АБАЙ БОЛЫҢЫЗ! Ыстық бет!

Техникалық сипаттамалары

Үлгі	OV2101
Қоректену	220–240 В, 50/60 Гц
Қуаты	1500 Вт
Электр тоғымен зақымданудан қорғау	дәреже I
Қызып кетуден сақтау	бар
Камераның көлемі	30 л
Жылыту элементінің таңдау	жоғарғы, төменгі, жоғарғы + төменгі
Конвекция	бар
Таймер	бар
Қақтама	бар
Бағдарламаны саны	6
Даярлаудың максималды уақыты	60 минут
Даярлаудың температураны реттеу	90–230°C
Басқару типі	электромеханикалық
Жұмыс камерасының жарықтандырғышы	бар
Қыздыру шамының қуаты	15 Вт
Қыздыру шамының түрі	E14, жылуға төзімді 300°C
Өнім дайындық туралы дыбысты сигнал	бар
Корпус материалы / есіктер	болат/шыны
Жылыту элементінің материалы	тот баспайтын болат
Бау ұзындығы	0,9 м
Таза салмағы	6,4 кг
Габаритті мөлшерлері (ені × биіктігі × ұзындығы)	470 × 327 × 384 мм

Жинағы

Шкафы духовка	1 дана
Қақылтыр таба	1 дана
Грильде әзірлеу үшін тор	1 дана
Қақылтыр табаны алу тұтқасы/торлар	1 дана
Вертел	1 дана
Вертельді шешуге арналған тұтқа	1 дана
Қиқымға арналған түпқойма	1 дана
Пайдалану жөніндегі нұсқаулық	1 дана
Сервисті кітапша	1 дана

Өндіруші осындай өзгерістер туралы қосымша хабарламастан өз өнімін жетілдіру барысында оның дизайны, жинағы, сонымен қатар бұйымның техникалық сипаттамаларына өзгеріс енгізуге құқылы. Техникалық сипаттамаларда ±10% қателікке жол беріледі.

Аспаптың құрылымы (A1 сурет, 4 бет)

1. Құралдың тұрқы
2. Жылыту қосу индикаторы

3. – температура белгілеуді тұтқа
4. – дайындау режимін таңдауға арналған тұтқа
5. – таймері мен қосу тұтқасы
6. Есік тұтқасы
7. Қыздырғыш элемент
8. Қиқымға арналған түпқойма
9. Қаңылтыр таба
10. Грильде әзірлеу үшін тор
11. Вертел
12. Вертельді шешуге арналған тұтқа
13. Қаңылтыр табаны алу тұтқасы/торлар
14. Электр сымы
15. Ішкі жарықтандыру шамы

I. АЛҒАШҚЫ ҚОСАР АЛДЫНДА

Бұйымды орамынан шығарып, барлық орау материалдары мен жарнамалық жапсырмаларды алып тастаңыз.

⚠ *Корпустағы ескертетін жапсырма, жапсырма-көрсеткіш (бар болса) және бұйымның сериялық нөмірі бар кестешені орнында міндетті түрде сақтаңыз!*

Тасымалдаған немесе төмен температураларда сақтаған соң аспапты қосар алдында кем дегенде 2 сағат бөлме температурасында ұстау қажет.

Аспап қосылып тұрғанына көз жеткізіңіз. Электр сымын толығымен тарқатыңыз. Құралдың корпусын ылғалды матамен сүртіңіз де құрғатыңыз. Қатты тегіс жылуға төзімсіз құрғақ көлденең бетке аспап орнатыңыз. Қаңылтыр таба мен торды ыдыс жуу машинасында және сабын қосылған суда жуыңыз, жақсылап кептіріңіз және аспапқа орнатыңыз.

II. ҚҰРАЛДЫ ПАЙДАЛАНУ

STOP *НАЗАР АУДАРЫҢЫЗ! Аспапты пайдалану кезінде қолжетімді бөліктер қатты қызуы мүмкін. Балаларды жақын жібермеңіз.*

Температураны реттеу

Аспаптың камерасында температураны реттеу тұтқасын 90-тан 230°C шегінде ауыстырумен жүзеге асырылады.

Жұмыс режимін таңдау

тұтқасының қалпы жұмыстың қандай режимі қосылатындығын анықтайды:

1. ВЫКЛ – жұмыстың барлық режимдері сөндірілген
2. – тек үстінгі жылыту элементі ғана қосылған. Бұл режим балықты, стейк, құстың еті, шошқа етін және т.б. қуыруға пайдаланылады
3. – тек төменгі жылыту элементі ғана қосылған. Бұл режим торттар, бәліштер, печенье және т. б. пісіру үшін пайдаланылады
4. – үстіңгі және астыңғы жылыту элементтері қосылған. Бұл режим нанды, кекстерді, пиццаларды және т.б. қуыруға пайдаланылады.
5. – үстіңгі қыздырғыш элемент пен түтік қосылды, «Гриль» («Қақтама») режимі
6. – жоғарғы және төменгі қыздыру элементтері қосулы, «Конвекция» режимі.
7. – жоғарғы қыздыру элементі және «Конвекция» режимі қосылады

Дайындау уақытын таңдау

Дайындау уақытын таңдау тұтқасын 0-ден 60 минут аралығында бұрумен жүзеге асырылады. Тұтқаны бұру кезінде жылытуды жағу индикаторы жанады, жұмыс камерасы жарықтанады, уақыттың кері есебі жүреді. Таңдалған уақыт өткенде немесе тұтқаны күшпен ВЫКЛ қалпына бұрған кезде дыбыстық сигнал ойнайды және жылыту тоқтайды (жылытуды жағу индикаторы сөнеді және жұмыс камерасының жарығы да сөнеді).

Таймердің 0-ден 10 минутқа дейін диапозонда дұрыс жұмыс жасауы үшін ең алдымен уақыт мәнін 20 минуттан артық емес қою керек, артынан 0-ден 10 минутқа дейінгі қалыпқа оралу керек.

Қаңылтыр таба мен торларды пайдалану

Торлар мен қаңылтыр табалар оған дайындалатын өнімдерді салу үшін пайдаланылады.

- – жоғарғы жылыту элементінің қосылуымен режимді таңдау кезінде өнімдер салынған торды (қаңылтыр табаны) тигізбей үстіңгі жылыту элементіне немқұрлым жақын орналастыру керек.
- – төменгі жылыту элементінің қосылуымен режимді таңдау кезінде өнімдер салынған торды (қаңылтыр табаны) тигізбей төменгі жылыту элементіне немқұрлым жақын орналастыру керек.
- – жоғарғы және төменгі жылыту элементінің қосылуымен режимді таңдау кезінде өнімдер салынған торды (қаңылтыр табаны) аспап камерасының ортасына орналастыру керек. Қаңылтыр табаны ағатын май мен ластанудан төменгі жылыту элементін қорғау үшін әрдайым тордың астына орнатыңыз.

⚠ *НАЗАР АУДАРЫҢЫЗ! Қаңылтыр таба мен тор жұмыс кезінде қызиды, оларды жинақтың ішіне кіретін арнайы тұтқамен жұмыс камерасынан алып шығыңыз. Тұтқа қаңылтыр табаға арналған үлкен ұстағышқа және торға арналған кішкентай ұстағышқа ие.*

Вертелді пайдалану

Вертелге тағамдарды бекіту тәртібі және оны құралға орнату тәртібі A2 сұлбада көрсетілген (5 бет).

Бірінші қосу

1. тұтқасы арқылы температураны 230°C орнатыңыз.
2. реттегішті күйіне орнату арқылы конвекциямен жоғарғы және төменгі қыздыру элементтері бар камераны жылыту режимін таңдаңыз.
3. тұтқасын бұрумен 15 минут уақыт орната отырып, аспапты қосыңыз.

4. Аспаптың жұмысын тоқтатуын күтіңіз.
5. Аспап одан әрі пайдалануға дайын.

Бірінші қосу кезінде техникалық жағындылардың жануынан жеңіл түтіннің немесе айрықша иістің пайда болу мүмкіндігі бар. Бұл зауыттық ақау болып табылмайды. Иіс бірнеше қосулардан кейін кетеді.

Аспапты пайдалану

1. тұтқасын бұру арқылы жұмыстың керекті режимін таңдаңыз.

мен жылыту режимдерінде ең жақсы деген нәтижелерге қолжеткізу үшін аспапты 230 °C температурада алдын ала 15 минут жылыту керек.

2. тұтқасын бұру арқылы дайындаудың қажетті температурасын таңдаңыз.
3. Духовка шкафына дайындалған өнімдерді салыңыз немесе вертельді орнатыңыз.
4. Аспапты электр желісіне қосыңыз.
5. тұтқасын бұра отырып, дайындаудың керекті уақытын орнатыңыз. Аспапты қосыңыз. Дайындау кезінде сіз аспаптың бақылау терезесі арқылы процессті қадағалай аласыз.
6. Орнатылған уақыт өткен кезде аспап дыбыстық белгі береді және жұмысын тоқтатады (жылытуды қосу индикаторы сөнеді).

Егер орнатылған уақыттан бұрын сізге дайындау процесін тоқтату керек болса, тұтқасын 0 қалпына бұрыңыз.

Егер тағам дайындалып үлгермесе, тұтқасын бұру арқылы қосымша уақыт орнатумен дайындауды жалғастыра аласыз.

7. Дайындап болған соң, тұтқасын 0 қалпына бұрыңыз және ыстық ауаны шығару үшін аспаптың есігін ашыңыз. Аспапты электр желісінен ажыратыңыз. Азық-түліктер аздап салқындаған соң, оларды аспаптан алып шығыңыз.
8. Суығаннан кейін аспаптың бетін май мен басқа да тағамдардың қалдығынан тазалаңыз.

III. АСПАПТЫ КҮТУ

Құралды тазалауға кіріспес бұрын, оның электржелісінен ажыратылғанына және суығанына көз жеткізіңіз. Құралдың тұрқын ылғалды жұмсақ шүберекпен сүртіңіз.

Құрал айыр және электр қуатының сымын судың ағысы астына қоюға немесе суға салуға ТЫЙЫМ САЛЫНАДЫ.

Құралды тазалау кезінде қатты шүберектер немесе губкалар қажақты пасталарды қолдануға ТЫЙЫМ САЛЫНАДЫ.

Сондай-ақ тамақпен байланысатын заттар үшін қолдануға ұсынылмайтын химиялық агрессивті немесе кез келген басқа заттарды қолдануға болмайды.

Қиқымға арналған түпқоймасын әр қолданған сайын тазартыңыз.

Аспапты тазалау

Жұмыс камерасын бумен тазалауды қолданбаңыз.

Жұмыс камерасының қабырғасы мен корпустың сыртқы қабатын таза аздап ылғалды шүберекпен сүртіңіз.

Ылғалды шүберек немесе майлықтың көмегімен жылыту элементтеріндегі ластануды кетіріңіз. Түбін, торды және қаңылтыр таба/ торға арналған тұтқаны ыдыс жуатын машинада немесе жұмсақ жуғыш заттарды пайдаланумен жылы суда қолмен жуыңыз.

Құралдың есік шынысын тазалау үшін қатты абразивті тазалағыштары немесе қатты металл қырғыштарды пайдаланбаңыз, себебі олар шынының ақыр соңында сындыратындай, оның қабатын қырып тастауы мүмкін.

Шынының тазалау үшін аэрозольдерді пайдаланбаңыз.

Ішкі жарықтандыру шамдарын ауыстыру

НАЗАР АУДАРЫҢЫЗ! Электр тоғы соғудан сақтану үшін, шамды ауыстырмастан бұрын, аспаптың қосылып тұрғандығына көз жеткізіңіз.

1. Аспапты электр қорегі желісінен ажыратыңыз.
2. Ішкі жарықтандыру шамының қақпағын сағат тіліне қарсы бұраңыз және оны алыңыз.
3. Қыздыру шамын цокольден бұрап, жаңа шамға ауыстырыңыз.
4. Шамының қақпағын орнатыңыз.

НАЗАР АУДАРЫҢЫЗ! Қыздыру шамдарын тек техникалық сипаттамаларда көрсетілген, қуаты 20 Вт-тан аспайтын шамдарға сәйкес орнатыңыз.

Сақтау және тасымалдау

Сақтау және қайта пайдаланудың алдында құралдың барлық бөліктерін тазалап, түгел құрғатыңыз. Құралды құрғақ желденетін жерде жылыту аспаптарынан алыс және тікелей күн сәулелерден алыс сақтаңыз.

Тасымалдау және сақтау кезінде құралдың зақымдануына және/ немесе ораманың бүтіндігіне әкелуі мүмкін құралды механикалық әсерлерге ұшырытуға тыйым салынады.

Құралдың орамасын су мен басқа да сұйықтықтардан сақтау қажет.

IV. СЕРВИС-ОРТАЛЫҚҚА ЖОЛЫҒАР АЛДЫНДА

Ақаулық	Мүмкін болатын себептері	Жою әдістері
Жылыту элементтері қызымайды, жылыту индикаторы жанбайды	Құрал электр желісіне қосылмаған	Құралды электр желісіне қосыңыз
	Электрлік розетка жұмыс істемейді	Құралды жұмыс істеп тұрған розеткаға қосыңыз

Ақаулық	Мүмкін болатын себептері	Жою әдістері
Жұмыс кезінде бөгде иіс пайда болады	Аспап жаңа, иіс қорғаныс жабындысынан шығады	Аспапты мұқият тазалаңыз. Иіс бірнеше қоспалардан соң кетеді

Егер қателікті дұрыстай алмасаңыз, авторизацияланған сервистік орталыққа жүгініңіз.

Кепілдіктен кейінгі жөндеуге арналған қосалқы бөлшектерді табуға болады сайтта қолжетімді https://redmondsale.com

V. КЕПІЛДІКТІ МІНДЕТТЕМЕЛЕР

Стандартты кепілдік мерзімі - 1 жыл. Ұзартылған кепілдік шарттарымен осы сілтеме арқылы танысуға болады: https://warranty.redmond.company/

Кепілдік кезеңі ішінде дайындаушы жөндеу, бөлшектерді ауыстыру немесе барлық бұйымды ауыстыру жолымен кез келген зауыттық ақауларды жоюға міндеттенеді. Кепілдік тек сатып алу күні түпнұсқалық кепілдік талонында дүкен мөрімен және сатушы қолымен расталған жағдайда ғана күшіне енеді. Осы кепілдік тек бұйым пайдалану бойынша нсұқаулыққа сәйкес қолданылған, жөнделмеген, бұзылмаған және онымен дұрыс жұмыс істемеу нәтижесінде зақымданбаған, сонымен қатар бұйымның толық жинағы сақталған жағдайда танылады. Осы кепілдік бұйымның табиғи тозуына және шығын материалдарына таралмайды (шамдар және т. б.).

Бұйымның қызмет мерзімі мен оған кепілдікті міндеттемелердің қолданыс мерзімі бұйым сатылған немесе өндірілген кезден есептеледі (егер сату күнін анықтау мүмкін болмаса).

Аспап өндірілген күнді бұйым корпусының сәйкестендіру жапсырмасындағы сериялық нөмірден табуға болады. Сериялық нөмір 13 белгіден тұрады. 4-ші және 5-ші белгілер айды, 6-шы және 7-ші — құрылғының шығарылған жылын білдіреді.

0	0	0	1	1	2	2	3	3	3	3	3	3

1 — өндірілген айы (01 — қаңтар, 02 — ақпан ... 12 — желтоқсан)
2 — өндірілген жылы (21 — 2021 ж., 22 — 2022 ж. ... 30 — 2030 ж.)
3 — үлгінің сериялық нөмірі

Өндіруші бекіткен аспаптың қызмет ету мерзімі бұйымның пайдаланылуы осы нұсқаулық пен қолданылатын техникалық стандарттарға сәйкес жүзеге асырылғанда, сатып алынған күнінен бастап 3 жылды құрайды.

Орамды, пайдаланушы нұсқаулығын, сонымен қатар аспаптың өзін қалдықтарды қайта өңдеу бойынша жергілікті бағдарламаға сәйкес пайдаға асыру керек. Қоршаған ортаға қамқорлық білдіріңіз: мұндай бұйымдарды әдеттегі тұрмыстық қоқыспен тастамаңыз.

www.redmond.company
www.multivarka.pro
Сделано в Китае / Made in China

OV2101-CIS-UM-4