РЕДМОНД

Комплект аксессуаров FLRV5108
для пылесоса MultiClean VH1338

Руководство по обслуживанию и замене

A1

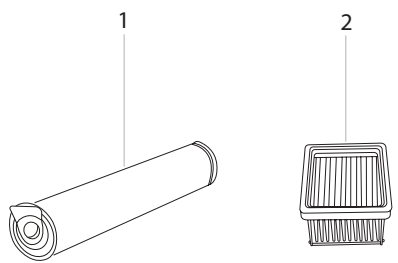

A2

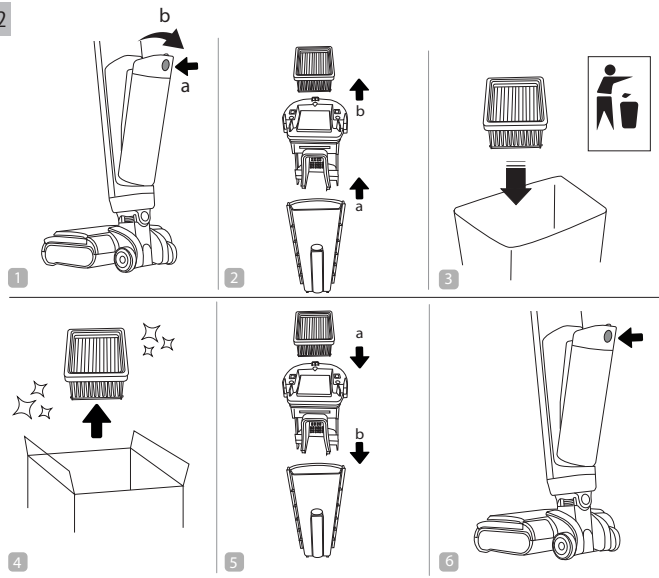

A3

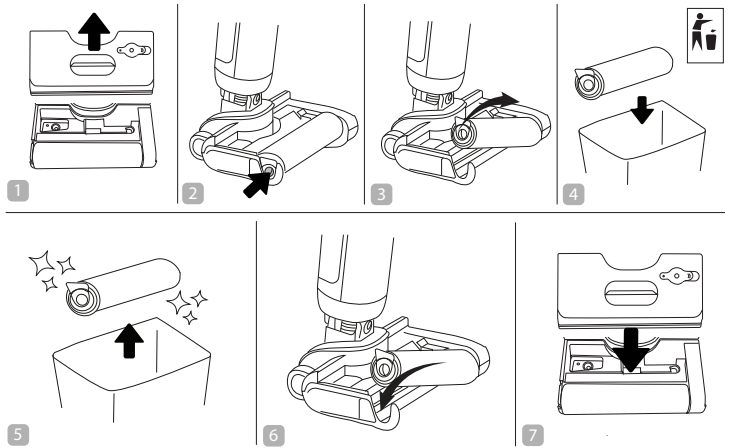

RUS

Технические характеристики

Модель аксессуаров	FLRV5108
Модель пылесоса	MultiClean VH1338
Класс EPA-фильтра согласно ГОСТ Р ЕН 1822	H9
Эффективность очистки	до 95%
Фильтрация частиц размером	до 0,3 мкм
Группа фильтров	фильтр высокой эффективности очистки
Материал	синтетическое волокно, пластик, поролон
Вес нетто	295 г ±3%

Комплектация

EPA-фильтр (фильтр повышенной эффективности)	2 шт.
Ролик турбощетки	1 шт.
Руководство по обслуживанию и замене	1 шт.

Производитель имеет право на внесение изменений в дизайн, комплектацию, а также в технические характеристики изделия в ходе совершенствования своей продукции без дополнительного уведомления об этих изменениях.

Устройство (схема A1)

1. Ролик турбощетки
2. EPA-фильтр

Замена комплекта фильтров

Примерный срок службы EPA-фильтра составляет 2000 часов. Порядок замены EPA-фильтра см. на схеме A2.

Порядок замены ролика турбощетки см. на схеме A3.

Хранение и транспортировка

Храните фильтры в сухом вентилируемом месте вдали от нагревательных приборов и попадания прямых солнечных лучей.
При транспортировке и хранении запрещается подвергать фильтры механическим воздействиям, которые могут привести к их повреждению и/или нарушению целостности упаковки.
Необходимо беречь упаковку фильтров от попадания воды и других жидкостей.

KAZ

Техникалық сипаттамалары

Аксессуарлар моделі	FLRV5108
Шаңсорғыштың моделі	MultiClean VH1338
ГОСТ Р ЕН 1822 сәйкес EPA-сүзгішінің тобы	H9
Бөлшектерді көлеммен сүзу	95% дейін
Сүзгіш жиынтығы	0,3 мкм дейін
Сүзгіш жиынтығы	тазартудың жоғары тиімділігі
Материалы	синтетикалық талшық, пластик, поролон
Нетто салмағы	295 г ±3%

Жинақ

EPA-сүзгіш (жоғары тиімділік сүзгісі)	2 дана
Турбоқылшықтың ролик	1 дана
Ауыстыру бойынша басшылық	1 дана

Өндіруші осындай өзгерістер туралы қосымша хабарламастан өз өнімін жетілдіру барысында оның дизайны, жинағы, сонымен қатар бұйымның техникалық сипаттамаларына өзгеріс енгізуге құқылы.

Үлгі құрылымы (A1 сурет)

1. Турбоқылшықтың ролик
2. Кіріс EPA-сүзгіш

Сүзгіштер жиынтығын ауыстыру

Сүзгіштер жиынтығыны қызмет ету мерзімі шамамен 2000 сағат. Ауыстырудың тәртібі EPA-сүзгіні сызбасын қараңыз A2.

Ауыстырудың тәртібі турбоқылшықтың сызбасын қараңыз A3.

Сақтау және тасымалдау

Бұл сүзгішті құрғақ желдетілген күн сәулесінен және қыздыру құралдарынан алыс жерде сақтаңыз.
Тасымалдау және сақтау кезінде фильтрді оның зақымдалуына және/немесе қаптаманың бүтіндігінің бұзылуына алып келетін механикалық әсерге ұшратуға болмайды.
Фильтрдің қаптамасын суға және басқада сұйық заттарға түсіп кетуінен сақтау қажет.

Изготовитель: «Чжухай ИнгЧжи Сервис кампани Лимитед», 51900, 100 Хуа Вей Роуд, Чиань Шань, Сян Чжоу Дистрикт, Чжухай Сити, Китай.

Импортер в России: ООО «ИЛОТ», 198099, г. Санкт-Петербург, ул. Промышленная, д. 38, к. 2, лит. А.

© РЕДМОНД. Все права защищены. 2026

Воспроизведение, передача, распространение, перевод или другая переработка данного документа или любой его части без предварительного письменного разрешения правообладателя запрещены.

FLRV5108-CIS-UM-1